РОССИЙСКАЯ ФЕДЕРАЦИЯ
Тюменская область
Ханты-Мансийский автономный округ-Югра
г.Сургут

Общество с ограниченной ответственностью

"Сургутские городские электрические сети"

Реконструкция КЛ-0,4 кВ от ТП-356 Пушкина 16 АКТ-3

Сети электроснабжения 0,4 кВ

Проектная документация

06/14-307-ЭС

г. Сургут

Копировал А4

РОССИЙСКАЯ ФЕДЕРАЦИЯ
Тюменская область
Ханты-Мансийский автономный округ-Югра
г.Сургут

Общество с ограниченной ответственностью

"Сургутские городские электрические сети"

Реконструкция КЛ-0,4 кВ от ТП-356 Пушкина 16 АКТ-3

Сети электроснабжения 0,4 кВ

Проектная документация

06/14-307-ЭС

Главный инженер ООО "СГЭС" *Григорьев А.С.*

г. Сургут

Копировал А4

Ведомость рабочих чертежей основного комплекта ЭС

Лист	Наименование	Примечание
1	Общие данные	
2	Схема электроснабжения	
3	План кабельный трассы . М 1:500	
4	Прокладка кабеля в траншее	

Ведомость ссылочных и прилагаемых документов

Обозначение	Наименование	Примечание
	Ссылочные докумнты	
ПУЭ	Правила устройства электроустановок	
А5–92	Прокладка кабелей напряжением до 35 кВ в траншеях	
СП 31–110–2003	Проектирование и монтаж электроустановок	жилых
	и общественных зданий	
	Прилагаемые документы	
07/14–307–ЭС.КЖ	Кабельный журнал	1 лист
07/14–307–ЭС.С	Спецификация оборудования, изделия и материалов	1 лист

Общие указания

1 Рабочие чертежи разработаны в соответствии с действующими нормами, правилами и стандартами.

2 Кабельные линии 0,4 кВ предназначены для электроснабжения жилых домов по адресу: г.Сургут, мкр. 16А, ул. Пушкина 16 выполняются:

– от ТП–2х630кВА РУ 0,4 кВ N356 мкр. 16А до ВРУ жилого дома по ул. Пушкина в мкр.16А

четырехжильными аллюминиевыми кабелями марки АВБбШв–0,66 сечением 4х150мм^2 с ПВХ–изоляцией;

3 Кабели прокладывать:

– в траншее типа Т–2 по А5–92;

4 На пересечении проектируемых кабельных линий с существующими коммуникациями прокладку кабелей выполнить в полиэтиленовых трубах ПНД диаметром 110мм.

5 Прокладку полиэтиленовых труб выполнить:

– в открытой траншее;

6 По всей трассе кабели, проложенные в траншее без защиты трубами, закрыть сигнальной лентой ЛСЭ;

7 При монтаже соединительных муфт монтировать их на расстоянии 2 м друг от друга;

8 Использование маломерных отрезков кабелей не допускается.

9 На пересечениях с существующими коммуникациями и в местах изменения направления кабельной трассы установить информационные знаки.

10 При прокладке кабельных линий 0,4 кВ трассы согласовать со всеми заинтересованными

организациями. Без согласования к земляным работам приступать запрещается.

11 Перечень видов работ, для которых необходимо составить акты освидетельствования скрытых работ:

– прокладка кабелей в траншее.

ПРОЕКТ РАЗРАБОТАН В СООТВЕТСТВИИ С ТЕХНИЧЕСКИМИ УСЛОВИЯМИ, ТЕХНИЧЕСКИМИ РЕГЛАМЕНТАМИ, ДЕЙСТВУЮЩИМИ НА ДАТУ ВЫПУСКА, НОРМАМИ, ПРАВИЛАМИ И СТАНДАРТАМИ, В ТОМ ЧИСЛЕ ТРЕБОВАНИЯМ НОРМ ПРОМЫШЛЕННОЙ, ПОЖАРНОЙ БЕЗОПАСНОСТИ, ЭКОЛОГИЧЕСКИМ И САНИТАРНО-ГИГИЕНИЧЕСКИМ НОРМАМ, ДЕЙСТВУЮЩИМ НА ТЕРРИТОРИИ РОССИЙСКОЙ ФЕДЕРАЦИИ, А ТАКЖЕ ТЕХНИЧЕСКИМ УСЛОВИЯМ И ТРЕБОВАНИЯМ, ВЫДАННЫМИ ОРГАНАМИ ГОСУДАРСТВЕННОГО НАДЗОРА (КОНТРОЛЯ) И ЗАИНТЕРЕСОВАННЫМИ ОРГАНИЗАЦИЯМИ.
ПРОЕКТНАЯ ДОКУМЕНТАЦИЯ ОБЕСПЕЧИВАЕТ БЕЗОПАСНУЮ ЭКСПЛУАТАЦИЮ ОБЪЕКТА И БЕЗОПАСНОГО ИСПОЛЬЗОВАНИЯ ПРИЛЕГАЮЩИХ К НЕМУ ТЕРРИТОРИЙ ПРИ УСЛОВИИ СОБЛЮДЕНИЯ ПРЕДУСМОТРЕННЫХ ПРОЕКТОМ МЕРОПРИЯТИЙ.

ГЛАВНЫЙ ИНЖЕНЕР А.С. ГРИГОРЬЕВ

Изм.	Кол. уч.	Лист	N док.	Подп.	Дата
ГИП		Григорьев			
Разработал		Фаттахова			07.16
Проверил		Долгов			
Проверил		Ахметгаллин			
Н.контроль		Долгов			

06/14–307–ЭС

Реконструкция КЛ–0,4кВ ТП–356 Пушкина 16 АКТ–3

Внешнее электроснабжение 0,4кВ

Стадия	Лист	Листов
П	1	4

Общие данные

ООО "СГЭС"

Копировал А3

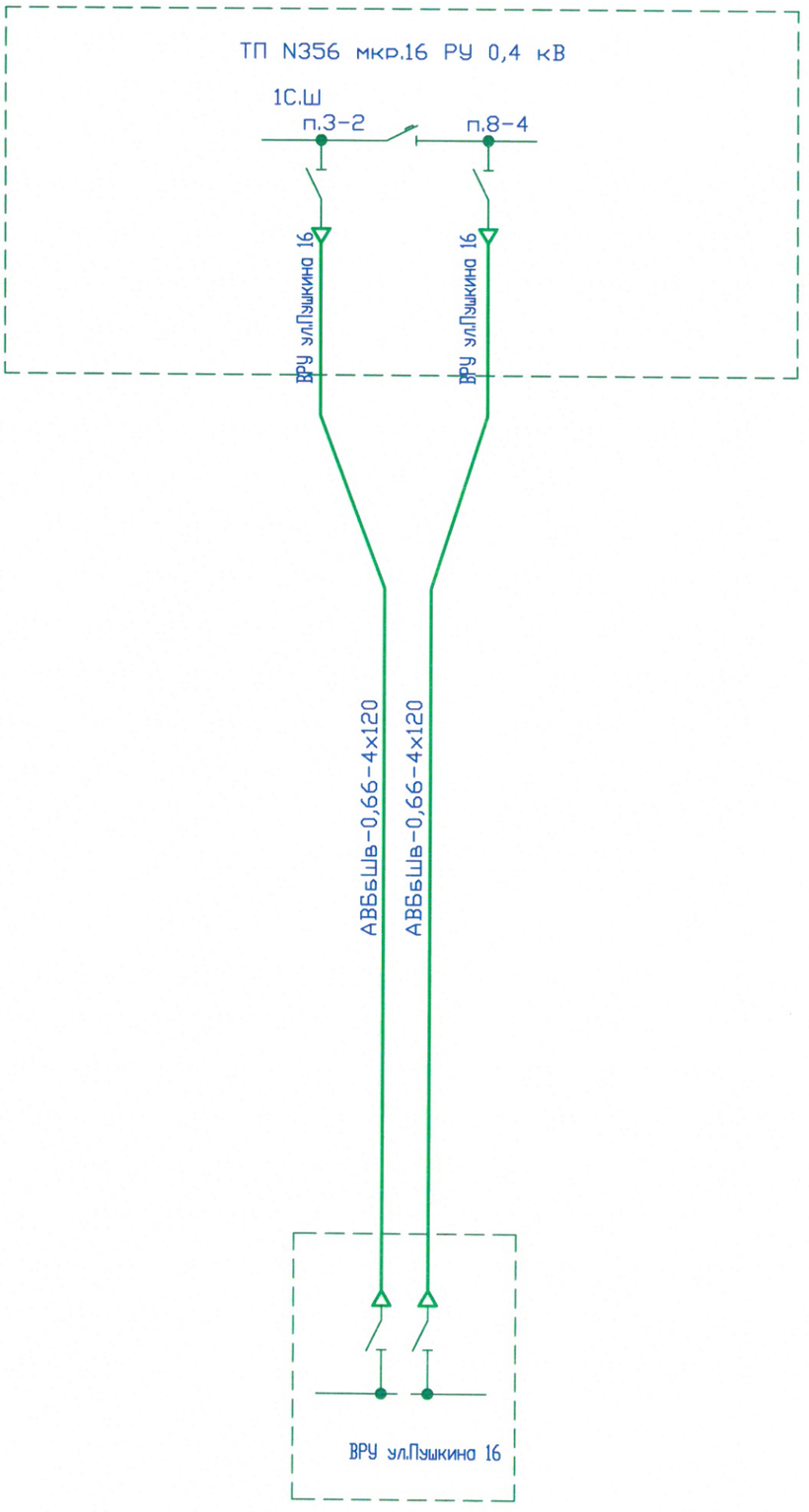

1 Кабельные линии 0,4 кВ и оборудование входящие в объем проектирования по данному титулу на схеме показаны утолщенными линиями; Работать совместно с 06/14-307-ЭС, л.3.

Изм.	Кол.уч.	Лист	N док.	Подп.	Дата	06/14-307-ЭС			
						Реконструкция КЛ-0,4кВ ТП-356 Пушкина 16 АКТ-3			
ГИП		Григорьев				Внешнее электроснабжение 0,4кВ	Стадия	Лист	Листов
Разработал		Фаттахова			07.16		Р	2	4
Проверил		Долгов							
Проверил		Ахметгаллин				Схема электроснабжения	ООО "СГЭС"		
Н. контроль		Долгов							

Копировал Формат А3

Согласовано

Взам. инв. N

Подпись и дата

Инв. N подл.

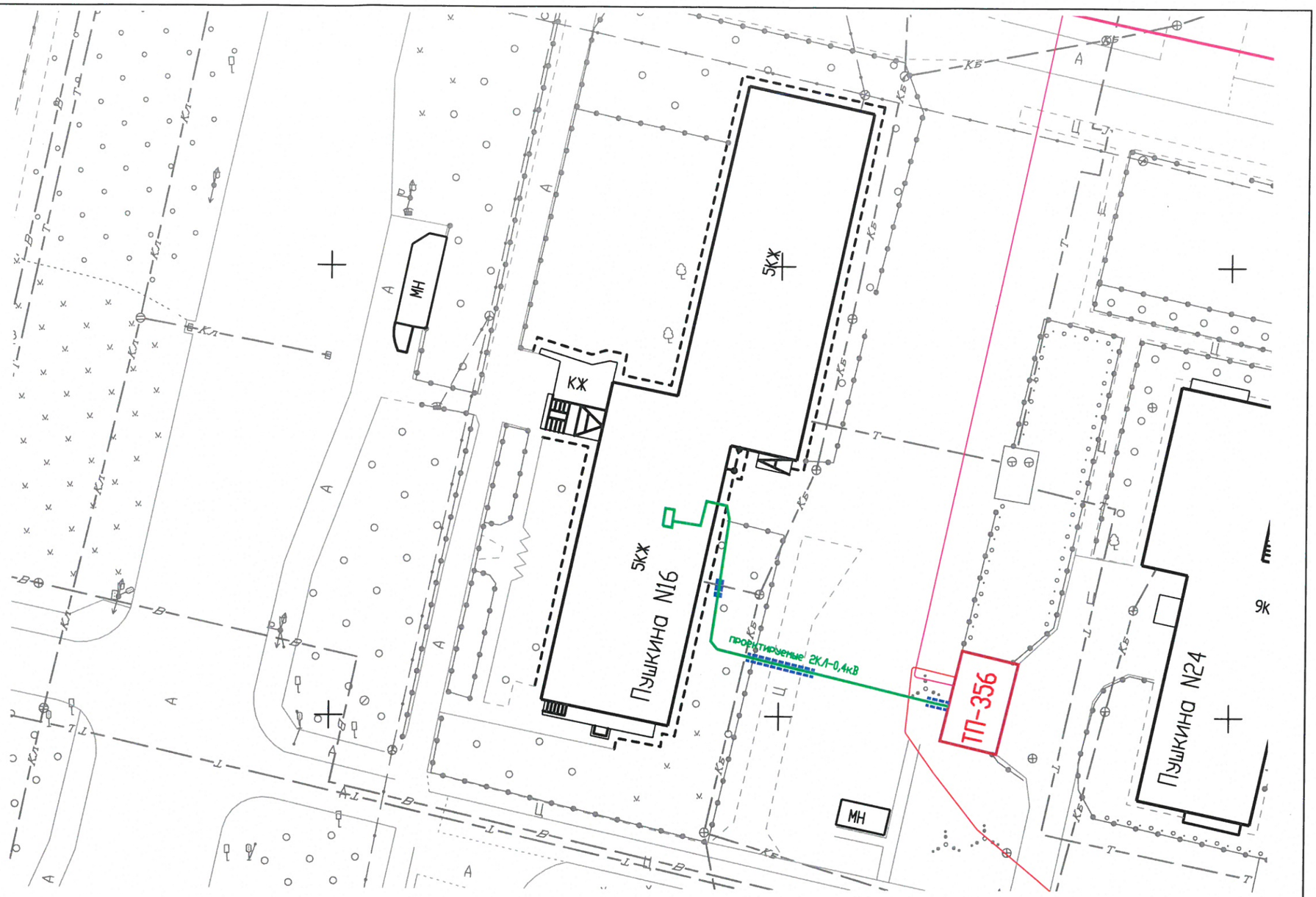

Условные обозначения:

Реконструируемый кабель 0,4 кВ, проложенный в траншее

Реконструируемый кабель 0,4 кВ, проложенный в траншее в трубе ПНД

						06/14–307–ЭС	
						Реконструкция КЛ–0,4кВ ТП–356 Пушкина 16 АКТ–3	
Изм.	Кол. уч.	Лист	№ док.	Подп.	Дата	Электроснабжение 0,4кВ	Стадия: П; Лист: 3; Листов: 4
ГИП		Григорьев					
разработал		Фаттахова			07.16		
проверил		Долгов				План кабельной трассы М 1:500	ООО "СГЭС"
проверил		Ахметгалин					
Н.контроль		Долгов					

Согласовано

Взам. инв. №

Подпись и дата

Инв. № подл.

Копировал

Формат А3

Разрез 1-1
Траншея Т-2

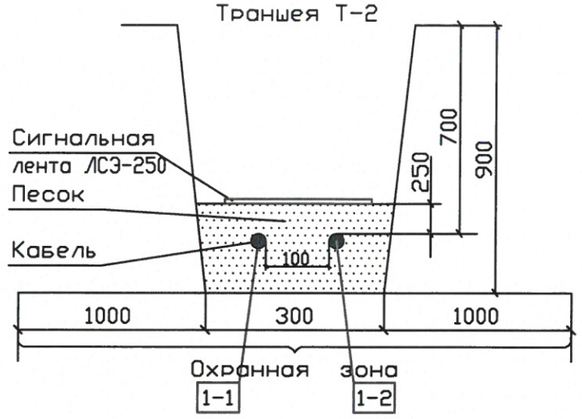

Разрез 2-2
Траншея Т-2

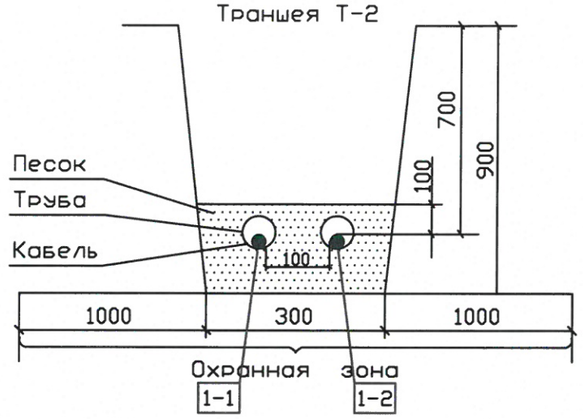

Ведомость траншей и пересечений

N поз.	Наименование	Количество на траншею ТК	Обозначение документа
1	Траншея кабельная, шириной 300мм,Тип Т-2, м	44	А5-92-13
2	Пересечение с трубопроводом, шт.	2	А5-92-32-01
3	Пересечении с автодорогой и тротуарами, шт	1	А5-92-39-02
4	Ввод кабелей в ТП, шт.	2	А5-92-49
5	Ввод кабелей в жил.дом, шт.	2	А5-92-49

1. Согласно ПУЭ гл.2.3.25 рекомендуется прокладывать в одной траншее не более 6 силовых кабелей.
2. Расстояние между параллельными траншеями с группами кабелей выдержать не менее 0,5м.
3. Глубина траншеи задана от поверхности земли окончательно спланированной территории.
4. Проколы, при пересечении с автодорогами, выполняются методом горизонтально-направленного бурения.
5. С целью исключения повреждения кабеля проложить по всей его длине сигнальную ленту ЛСЭ-250, кроме тех мест, где кабель проложен в трубе, толщиной 300мкм.

						06/14-307-ЭС		
						Реконструкция КЛ-0,4кВ ТП-356 Пушкина 16 АКТ-3		
Изм.	Кол.уч.	Лист	N док.	Подп.	Дата			
ГИП		Григорьев				Внешнее электроснабжение 0,4кВ	Стадия	Лист	Листов
Разработал		Фаттахова			07.16		Р	4	4
Проверил		Долгов							
Проверил		Ахметгаллин				Прокладка кабеля в траншее	ООО "СГЭС"		
Н.контроль		Долгов							

Согласовано

Взам. инв. N

Подпись и дата

Инв. N подл.

Копировал

Формат А3

Марки-ровка	Трасса		Кабель (провод)					Способ прокладки		Труба, м		Примечание
	Начало	Конец	Марка, напря-жение	Число и сечение жил	Длина, м							
					факт.	6%	сумма		Длина м	Условн. проход, мм	Длина м	
1-1	ТП-356 2х630 кВА мкр.16А	ВРУ Пушкина 16 мкр.16									14	
	РУ-0.4 кВ IС.Ш. П.3 Ф2							по конструкциям жилого дома	32	110	0	
			АВБбШв-0.66	4х120	89	6	95	в земле в траншее	47	110	14	Lтр.=44
								по конструкциям в ТП	16	110	0	
1-2	ТП-356 2х630 кВА мкр.16А	ВРУ Пушкина 16 мкр.16									14	
	РУ-0.4 кВ IIС.Ш. П8. Ф4							по конструкциям жилого дома	32	110	0	
			АВБбШв-0.66	4х120	89	6	95	в земле в траншее	47	110	14	Lтр.=44
								по конструкциям в ТП	16	110	0	

Изм.	Кол. уч.	Лист	N док.	Подп.	Дата
ГИП		Григорьев			
Разработал		Фаттахова			01.18
Проверил		Долгов			
Проверил		Ахметгаллин			
Н.контроль		Долгов			

06/14-307-ЭС.КЖ

Реконструкция КЛ-0,4кВ ТП-356 Пушкина 16 АКТ-3

Внешнее электроснабжение 0,4кВ	Стадия	Лист	Листов
	Р	1	1
Кабельный журнал	ООО "СГЭС"		

Позиция	Наименование и техническая характеристика	Тип, марка, обозначение документа, опросного листа	Оборудования изделия, материала	Завод-изготовитель	Единица измерения	Кол.	Масса единицы, кг	Примечание
1	2	3	4	5	6	7	8	9
1	Кабель силовой с алюминиевыми жилами 0,66 кВ	АВБбШв-0.66 4х120		ГОСТ 16442-80	м	190		
2	Наконечник	ТА-120-12-14		ГОСТ 9581-80	шт	16		
3	Труба ПНД Ф=110 мм			ГОСТ 51613-200	м	28		
4	Лента сигнальная красная	ЛСЭ-250		осторожно кабель!	м	44		
5	Песок				$м^3$	3.96		
6	Пена монтажная			"Макрофлекс" с применением без монтажного пистолета.	шт.	4		
7	Асфальт				$м^2$	9.45		
8	Озеленение				$м^2$	17.4		

Изм.	Кол. уч.	Лист	N док.	Подп.	Дата	06/14-307-ЭС.КЖ		
						Реконструкция КЛ-0,4кВ ТП-356 Пушкина 16 АКТ-3		
ГИП		Григорьев				Внешнее электроснабжение 0,4кВ	Стадия	Лист	Листов
Разработал		Фаттахова			01.18		П	1	1
Проверил		Долгов							
Проверил		Ахметгаллин				Спецификация оборудования и материалов	ООО "СГЭС"		
Н. контроль		Долгов							

Копировал А3

Саморегулируемая организация, основанная на членстве лиц, осуществляющих подготовку проектной документации

Некоммерческое партнерство саморегулируемая организация

«Региональная Проектная Ассоциация»

620142 г. Екатеринбург, ул. 8 Марта, 45 "А", оф. 300, www.repa.ru

Регистрационный номер в государственном реестре саморегулируемых организаций

СРО-П-144-03032010

СВИДЕТЕЛЬСТВО

г. Екатеринбург «27» марта 2014 г.

о допуске к определенному виду или видам работ, которые оказывают влияние на безопасность объектов капитального строительства

№ 0277.00-2014-8602015464-П-144

Выдано члену Некоммерческого партнерства саморегулируемой организации «Региональная Проектная Ассоциация»

Обществу с ограниченной ответственностью

«Сургутские городские электрические сети»

ИНН 8602015464, ОГРН 1068602153773

628404, Тюменская область, Ханты-Мансийский автономный округ - Югра, город Сургут, Нефтеюганское шоссе, 15

Основание выдачи Свидетельства: **Решение Правления НП саморегулируемая организация «Региональная Проектная Ассоциация», протокол № 184 от «27» марта 2014 года**

Настоящим Свидетельством подтверждается допуск к работам, указанным в приложении к настоящему Свидетельству, которые оказывают влияние на безопасность объектов капитального строительства.

Начало действия Свидетельства с «27» марта 2014 года

Свидетельство без приложения не действительно.

Свидетельство выдано без ограничения срока и территории его действия.

Генеральный директор _____ Догадаев А.Ю.

М.П.

ПРИЛОЖЕНИЕ
к Свидетельству о допуске к определенному виду или видам работ, которые оказывают влияние на безопасность объектов капитального строительства
от «27» марта 2014 г.
№ 0277.00-2014-8602015464-П-144

Виды работ, которые оказывают влияние на безопасность:

1. По подготовке проектной документации для выполнения работ (кроме особо опасных и технически сложных объектов капитального строительства) и о допуске к которым член Некоммерческого партнерства саморегулируемой организации **«Региональная Проектная Ассоциация» Общество с ограниченной ответственностью «Сургутские городские электрические сети»** имеет Свидетельство

№	Наименование вида работ
1.	**Работы по подготовке схемы планировочной организации земельного участка**
1.1.	Работы по подготовке генерального плана земельного участка
1.2.	Работы по подготовке схеме планировочной организации трассы линейного объекта
1.3.	Работы по подготовке схемы планировочной организации полосы отвода линейного сооружения
3.	**Работы по подготовке конструктивных решений**
4.	**Работы по подготовке сведений о внутреннем инженерном оборудовании, внутренних сетях инженерно-технического обеспечения, о перечне инженерно-технических мероприятий:**
4.3.	Работы по подготовке проектов внутренних систем электроснабжения <*>
5.	**Работы по подготовке сведений о наружных сетях инженерно-технического обеспечения, о перечне инженерно-технических мероприятий**
5.3.	Работы по подготовке проектов наружных сетей электроснабжения до 35 кВ включительно и их сооружений

Генеральный директор _____ /Догадаев А.Ю./

М.П.